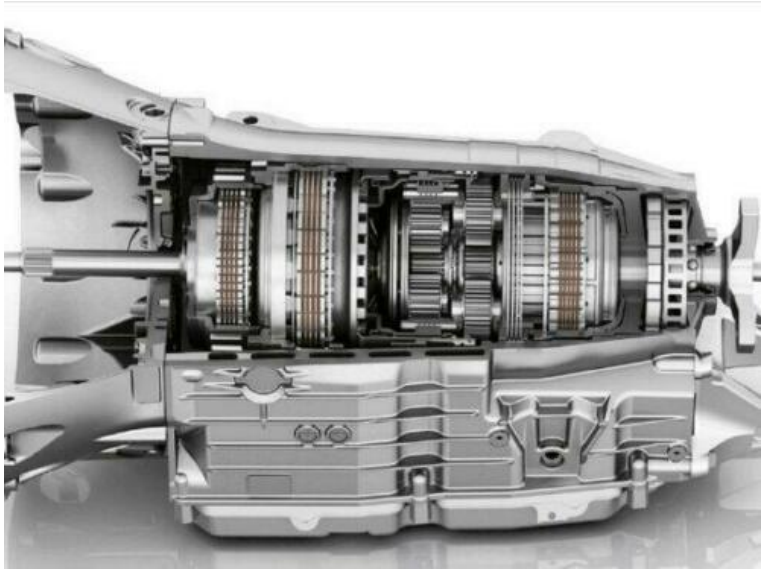
Automaat Reinigen Spoelen en Afvullen E39 E46 E90 E91 X3 X5 (275 EUR)



Locatie **Limburg, Heel**
https://www.advertentiex.nl/x-1053923-z

Een longlife automatische versnellingsbakolie? En die hoeft nooit vervangen te worden?? De fabrikant en uw dealer zeggen dat dat inderdaad zo is! Maar motorolie max 30.000km, remolie iedere 2 jaar, automaat olie???

Het feit wil dat juist door vervuiling van de automaatolie (o.a. door slijtage) oliekanalen verstopt raken en de lamellen vervuilen.
Tevens neemt de kwaliteit van de olie gedurende de jaren en de gereden kilometers af.

Dit zorgt in het begin voor lichte onjuistheden in uw automatische transmissie, en zal uiteindelijk zorgen voor een mechanische schade waardoor een peperdure revisie niet te voorkomen is.

Vervang de automaatolie op tijd om problemen te voorkomen!

Alleen zal het handmatig wisselen van de automaatolie niet voldoende zijn! Dit omdat hierbij oude olie in de leidingen, koppelomvormer en warmtewisselaar achter blijft. Dit zal zich dan mengen met de nieuwe olie. Ook zal vastzittend vuil in de automaat achter blijven.

Wat kan u doen om de reiniging/spoeling van de automaat?

Het wisselen en spoelen van de automaat, koppelomvormer en warmtewisselaar in combinatie met voorzorgsmaatregel om problemen met de revisie te voorkomen. Hiermee u zekert dat de olie in uw automaatbak voor de komende 100.000km weer goed zijn werk kan doen.

We hebben echter wel bij diverse BMW's met slecht schakelende, schommelende, bonkende of zelfs niet opschakelende automaatbakken een nieuw leven in kunnen blazen door het reinigen en spoelen, waarbij slechte of verkeerde olie of vervuiling de boosdoener was.

Automaat Reinigen Spoelen en Afvullen E39 E46 E90 E91 X3 X5 https://www.advertentiex.nl/x-1053923-z

Prijs afhankelijk van model automaat,

De genoemde prijs voor is incl. reiniging, doorspoelen met schone olie en afvullen, ca. 12 liter automaatolie, oliefilter, pakkingen, ca. 2 uur arbeid en BTW.

Voor de modellen met een ZF automaat o.a in de BMW E81 E60 E90 E70 F10 geldt een meerprijs omdat hierbij het oliefilter in de carterpan (onderzijde) van de automaat geïntegreerd zit en de gehele pan dus vervangen dient te worden.

Wij vervangen altijd het (olie)filter van de automaat en gebruiken hierbij geen imitatie filters of spuiten het oude filter af met remreiniger (wat het papierenfilter kan doen oplossen).

We gebruiken uitsluitend de Duitse Fuchs olie, Fuchs is werelds grootste onafhankelijke olie producent en al sinds begin 19e eeuw leverancier van olie bij o.a. Mercedes, BMW en ZF automaten! (Bij Fuchs werken onder andere 378 ingenieurs en wetenschappers)

We gebruiken geen goedkope (universele) olie om de winstmarge te verhogen, of olie van zogenaamde rebottle firma's (deze kopen her en der restantenolie en vullen deze om in eigenmerk flessen). De kwaliteit van de olie is essentieel voor de levensduur van uw automaatbak, vooral omdat de automaatbak het meest complexe stuk mechanica in de auto is..

Fuchs wordt door ZF aanbevolen en heeft de zogeheten vrijgaven en certificeringen.

Intensief reiniging,

We maken gebruik van de Duitse Ingenieur Tim Eckart reinigingsmethode deze onderscheid zich van de powerflush methodes, de Tim Eckart machine werkt niet met een hoge drukpomp (powerflush) maar de reiniger doet het werk, het systeem reinigt ook de oliekoeler / warmtewisselaar en de leidingen en vervangt tevens de olie in de koeler. (bij een flush machine wordt veelal de oliekoeler geheel afgesloten en hierop de het flushapparaat aangesloten.)

De gepatenteerde intensief reinigingsvloeistof (alleen voor Eckart klanten verkrijgbaar) zorgt ervoor dat uw automaat weer zo schoon als nieuw is van binnen, de reiniging is wetenschappelijk bewezen

onschadelijk voor de pakkingen en rubbers het rapport hiervan vind u op onze website.

Voor verdere informatie of het maken van een afspraak kunt u ons telefonisch of per e-mail bereiken wij staan u graag te woord.

Automaat-spoelen.nl (onderdeel van Tunex Automotive BV)
Industrieterrein het Goor
Brede steeg 12
7041 GV 's-Heerenberg

Tel: 0314-667360

Tunex Automotive BV ligt direct aan de snelweg A12 op ca. 15 minuten vanaf Arnhem.

Reistijden vanaf Rotterdam ca. 1 uur, Utrecht 50 min, Amsterdam 1.20 uur, Eindhoven 1 uur, Apeldoorn 45.